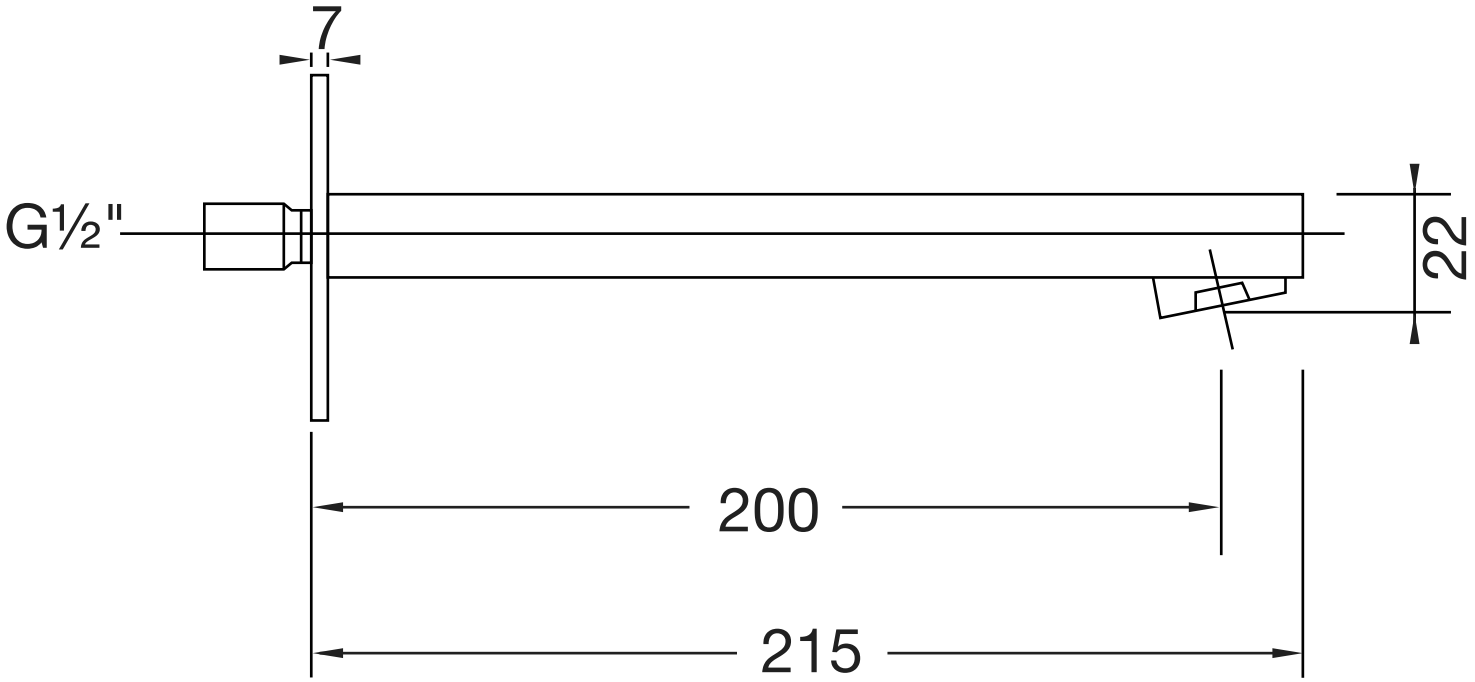

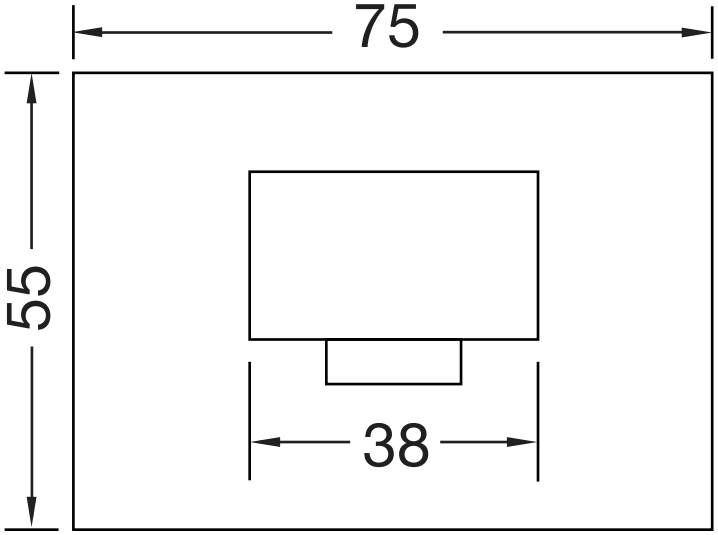

160 2310

STEINBERG

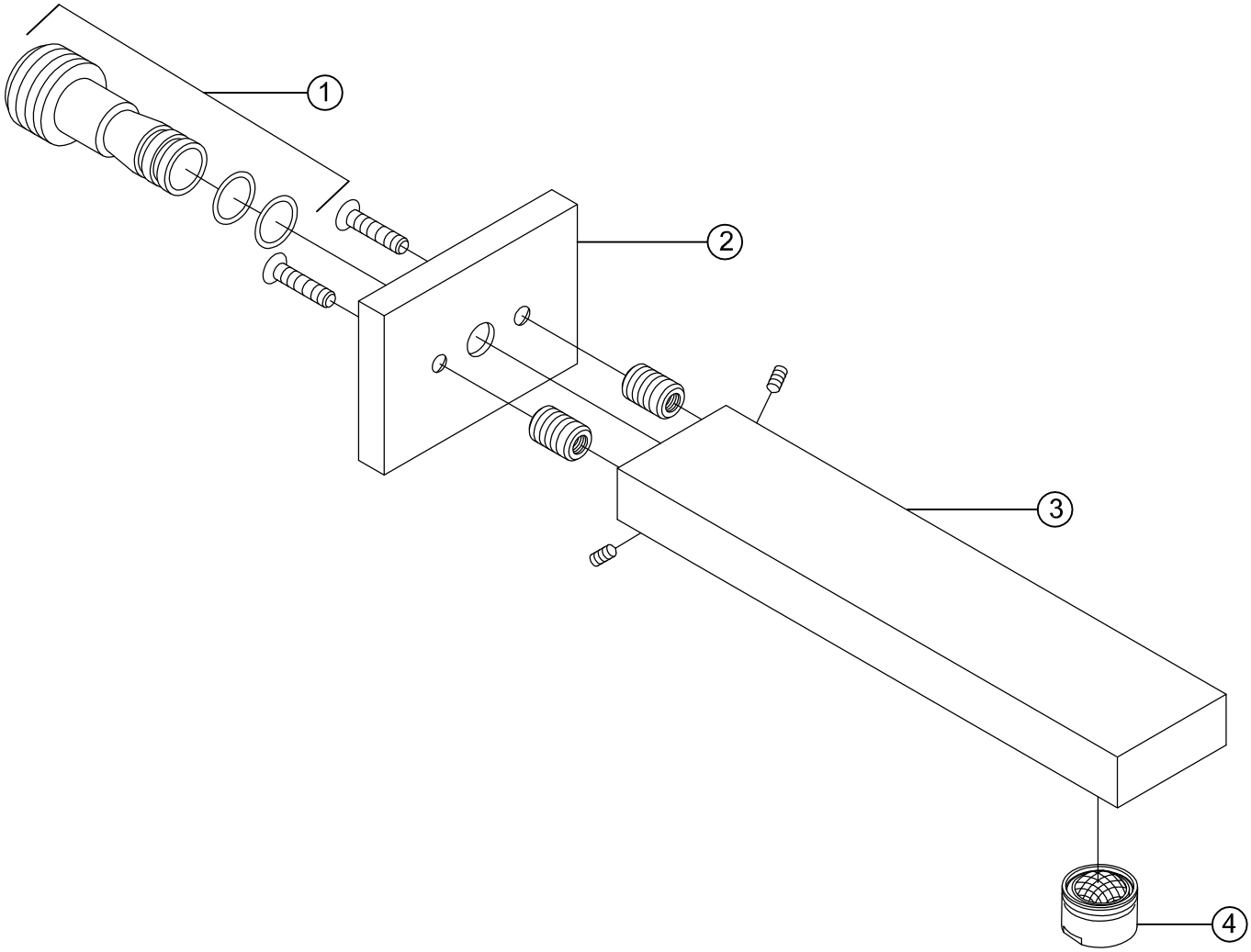

1	160 4003	Auslaufstutzen I connection thread for spout	160 2310
2	160 4002	Rosette 75 x 55 mm I rosette 75 x 55 mm	
3	160 9718	Auslauf 200 mm I spout 200 mm	
4	099 9120	Luftsprudler mit verchromter Hülse I aerator with chrome sleeve	
			25.06.2013

finest faucets and accessories
STEINBERG

Autor Dipl.- Ing. Zuzana Michalkova